DE Datenblatt

FILTECH™ Kerzenfilter, Deckel mit kippbaren Bolzen

Beschreibung

Das Modell L-INOX ist ein großformatiges Patronenfiltergehäuse für den industriellen Bereich.

Seine geformte Konstruktion integriert ein Verschlußsystem mit kippbaren Bolzen und DN50 PN16-Flanschverbindungen.

Der Deckel verfügt über ein ¼" BSP-Verbindungsstück zur möglichen Ausrüstung mit einem Entlüftungshahn oder einem Manometer und auch über ein ½"-Verbindungsstück zur möglichen Ausrüstung mit einem Entleerungshahn.

Die Oberfläche ist elektropoliert, um ihre Reinigung und ihre Korrosionsbeständigkeit zu verbessern.

Der Filtertopf ermöglicht den Einsatz der FILTECH™-Kerzen 20" und 30", die die Filtrations- und Leistungskosten vermindern.

Die riesige Filtrierfläche der FILTECH™ -Kerzen vermindert die Druckverluste und ermöglicht eine ausgezeichnete Rückhaltekapazität.

Merkmale und Vorteile

- Schnellverschluß mit kippbaren Bolzen zur verbesserten Druckbeständigkeit
- Aus 2 Materialien erhältlich : Edelstahl Typ 304 oder 316L.
- Auch mit Halar-Beschichtung für die Version aus Edelstahl 316L erhältlich.
- In 2 Höhen vorhanden: 20" und 30"
- Die Filtrierfaltkerze FILTECH™ bietet eine außenordentliche Filtrierfläche (2,5 m^2/10") an. Siehe Datenblatt FILTECH™.
- Vereinfachte Wartungsarbeiten dank der FILTECH™ Technologie. Reduzierung der Filtrations- und Wartungskosten.
- Filtrationsfördermenge zwischen 10 und 40 m^3/St.
- Deckeldichtung :
  - EPDM : Ref : QFAP-BB-10-20-JT-EPDM
  - EPDM ACS : Ref : QFAP-BB-10-20-JT-EPDM-ACS
  - FPM : Ref : QFAP-BB-10-20-JT-FPM
  - NBR : Ref : QFAP-BB-10-20-JT-NBR
- Auf Wunsch erhältliche Zusatzausstattungen :
  - Manometer, Entleerungs- und Entlüftungshahn aus Edelstahl 316L (B-Nr. : SI16442)
  - Einsatzmöglichkeit von 7 Standardkerzen Typ QUALITHERM™ oder QUALIBOB™.
  - Zentrierscheibe aus Edelstahl 316L für Kerze (B-Nr. : SI16366)
  - Lippendichtung EPDM ACS : (B-Nr. : SI21656)

Typische Durchflußmengen : Für L-INOX 20" mit 2"-Ein-Ausgang

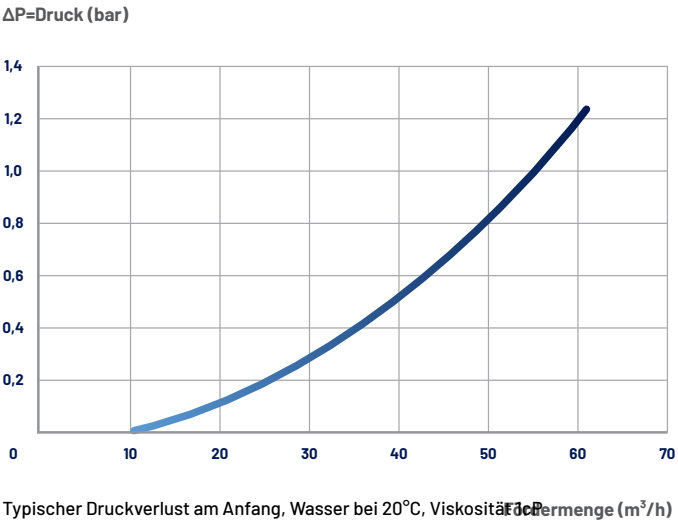

Typischer Druckverlust am Anfang, Wasser bei 20°C, Viskosität 1cP.

Nutzungsbedingungen

- Pression maximum d'utilisation : 10 bar à 75 C°
- Dimensionné pour 15 bar à 100 C°

L-INOX

KERZENFILTER

BESTELLNUMMER

Beispiel :

	A		B		C		D		E
L-INOX -	20	-	B50	-	304	-	E	-	H

A / Größen des Filtertopfs

Code	Höhe
20	20"
30	30"

B / Ein-/Ausgang

Code	Type
B50	Flansch DN 50
2	2" BSP Buchsenteil

C / Materialien

Code	Material
304	Edelstahl 304
316	Edelstahl 316 L

D / Dichtungen

Code	Typ
E	EPDM
EA	EPDM ACS
V	FPM
N	NBR

E / Beschichtung

Code	Typ
H	Halar

ABMESSUNGEN (mm)

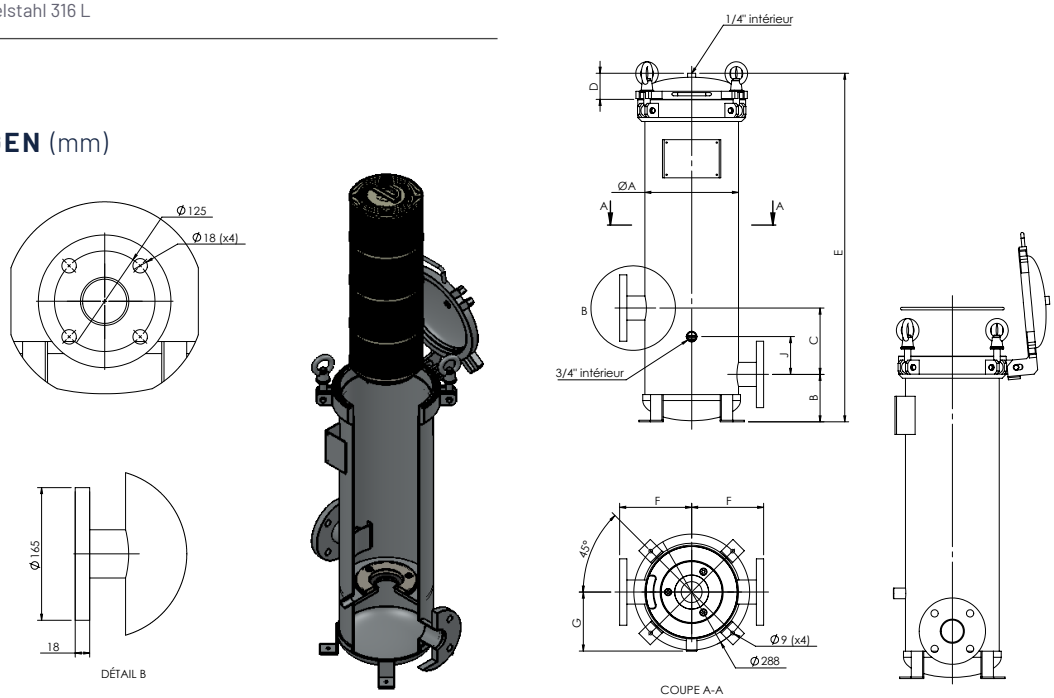

Modelle	A	B	C	D	E	F	G	J
L-INOX 20" 2'	Ø234	118	161	67	867	154	-	92
L-INOX 20" B50	Ø234	118	165	67	867	178	-	94
L-INOX 30" 2'	-	-	-	-	-	-	-	-
L-INOX 30" B50	Ø234	118	165	165	1117	182	146	98

SIEBEC SAS
contact@siebec.com

SIEBEC Ltd
sales@siebec.co.uk

SIEBEC S.L.
ventas@siebec.com

SIEBEC SRL
commerciale@siebec.com

SIEBEC GmbH
info@siebec.de

SIEBEC LDA
info.pt@siebec.com

Wir helfen Ihnen.
Kontaktieren Sie uns!