M15

Durchfluss
2 m³/h

Gesamtförderhöhe
6 m

Leistung
45 W

Horizontale Magnetgekuppelt pump zum Fördern von korrosiven Flüssigkeiten

ANWENDUNGEN

Korrosive Flüssigkeiten

Dichte Flüssigkeiten

Bad-Transfer

VORTEILE

Hervorragende Leistung

Ausgezeichnete Beständigkeit gegenüber Säuren und Basen

Galvanische Badübertragung

ANSCHLÜSSE

Muttern

Schlauchtüllen

SPEZIFIKATIONEN

Hydraulische Leistungen	
Durchfluss maximal (m³/h)	2
Gesamtförderhöhe (m)	6
Temperatur maximal (°C)	80 (PP)
Dichte	< 1.2

Motor	
Standard	N/A
Stromzufuhr (V)	230 / 400 Dreiphasig
Leistung (W)	45
Frequenz (Hz)	50 - 60
Rotationsgeschwindigkeit (tr/min)	3000 - 3600

Entwurf	
Technologie	Magnetgekuppelt
Verfügbare Materialien	Polypropylen (PP)
Dichtung	Keramik / Rulon
Gelenke	EPDM (PP) FPM (PP - PVDF)

FT_SI_M-SERIES_M15_DE

SIEBEC SAS contact@siebec.com
SIEBEC Ltd sales@siebec.co.uk
SIEBEC S.L. ventas@siebec.com
SIEBEC SRL commerciale@siebec.com
SIEBEC GmbH info@siebec.de
SIEBEC LDA info.pt@siebec.com

Wir sind hier, um zu helfen.
Kontaktieren Sie uns !

ABMESSUNGEN

Einheiten : mm

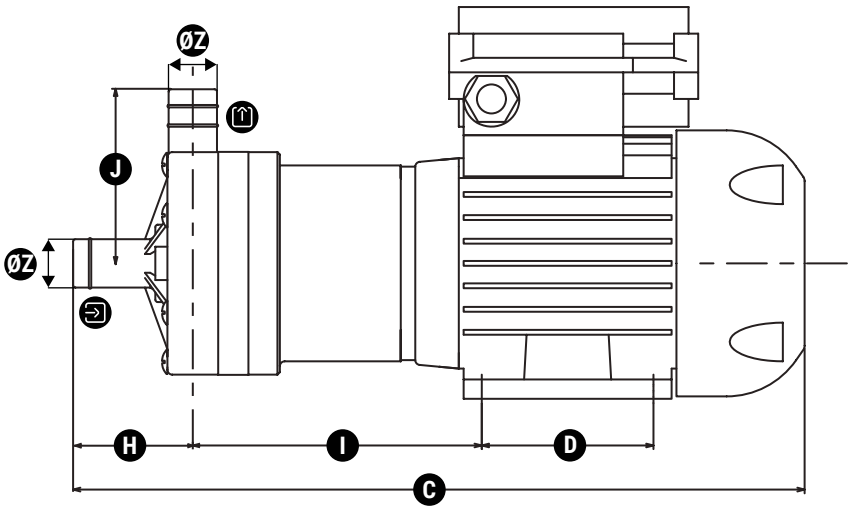

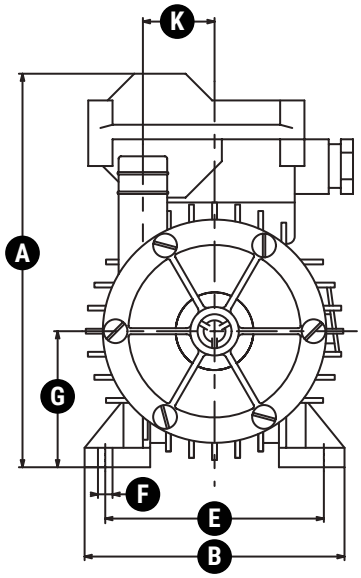

Umrissmaße			Befestigung			Einlass / Auslass					
A	B	C	D	E	F	G	H	I	J	K	L
162	107	302.5	71	90	Ø6 (x4)	56	49.5	119.5	72	29.5	-

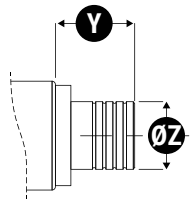

SCHLAUCHTÜLLEN

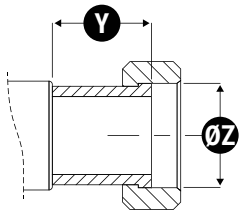

MUTTERN

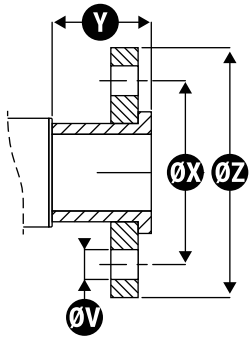

	Schlauchtüllen		Muttern					
	Y	Z	Y	Z	Y	Z	X	V
Entrée	N/A	Ø20	54.5	G1" DN15	-	-	-	-
Sortie	N/A	Ø20	54.5	G1" - DN15	-	-	-	-

FT_SI_M-SERIES_M15_DE

DURCHFLUSSKURVE

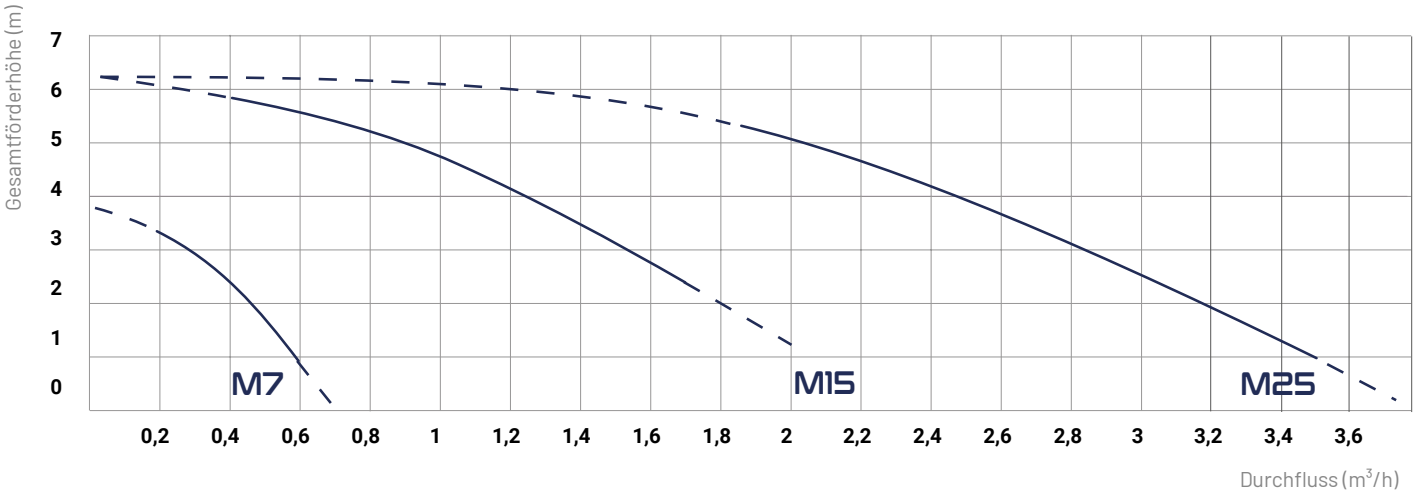

NPSH KURVE

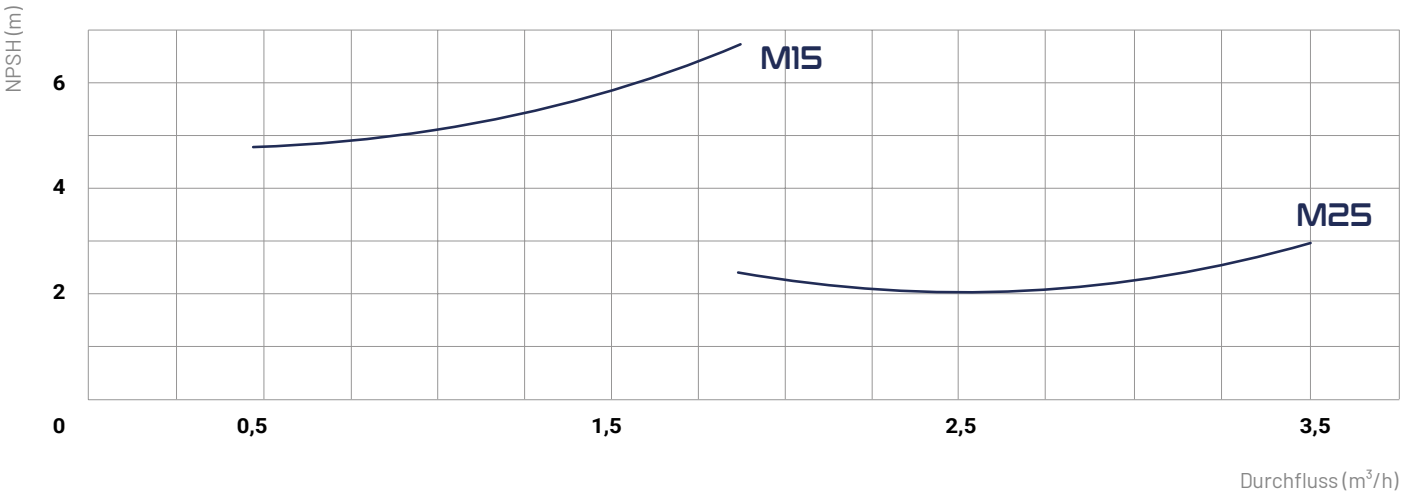

FT_SI_M-SERIES_M15_DE

SIEBEC MAGNETGEKUPPELTE PUMPEN

M SERIES

	Durchfluss (m^3/h)	Gesamtförderhöhe (m)	Leistung (W)	Dichte	Stromzufuhr (V)
M7	0.7	4	10	< 1.2	230 Einphasig
M15	2	6	45	< 1.2	230 / 400 Dreiphasig
M25	3	7	120	< 1.1	230 / 400 Dreiphasig
M35	3	10	180	< 1.4	230 / 400 Dreiphasig
M50	5	10	180	< 1.2	230 / 400 Dreiphasig
M70	7	9.5	250	< 1.2	230 / 400 Dreiphasig
M100	10	18	750 (1100*)	< 1.5 (<2*)	230 / 400 Dreiphasig
M140	16	19	1100 (1500*)	< 1.5 (<2*)	230 / 400 Dreiphasig
M200	21	20	1100 (2200*)	< 1.3 (<2*)	230 / 400 Dreiphasig
M250	26	19	1500	< 1.2	230 / 400 Dreiphasig
M290	31.5	21.5	2200	< 1.5	230 / 400 Dreiphasig
M390	43	22	3000 (4000*)	< 1.3 (<1.8*)	230 / 400 Dreiphasig

*High-Density-Version

FT_SI_M-SERIES_M15_DE

SIEBEC SAS
contact@siebec.com
SIEBEC Ltd
sales@siebec.co.uk
SIEBEC S.L.
ventas@siebec.com
SIEBEC SRL
commerciale@siebec.com
SIEBEC GmbH
info@siebec.de
SIEBEC LDA
info.pt@siebec.com

Wir sind hier, um zu helfen.
Kontaktieren Sie uns !