POMPE À GARNITURE MÉCANIQUE

AP19HP

Débit
10 m³/h

HMT
30 m

Puissance
1500 W

Pompe horizontale à garniture mécanique pour le transfert de fluides non-corrosifs

⚠ ATTENTION
LIQUIDES CORROSIFS INTERDITS

APPLICATIONS

- Fluides visqueux
- Fluides denses
- Transfert des bains
- Circulation dans résine échangeuse d'ions / charbon actifs

AVANTAGES

- Crépine de protection
- Amorçage automatique
- Excellent rendement
- Pompe économique
- Pompage de fluide visqueux jusqu'à 55 cSt.
- Relevage d'effluents jusqu'à 30 mètres de haut

RACCORDS

- Ecrou

SPÉCIFICATION

Performances hydrauliques	
Débit max (m³/h)	10
HMT (m)	30
Température max (°C)	75
Densité	45 cSt

Moteur	
Norme	IE3
Alimentation (V)	230 Monophasé ou 230/400 Triphasé
Puissance (W)	1500
Fréquence (Hz)	50 - 60
Vitesse de rotation (tr/min)	3000 - 3600

Conception	
Technologie	Garniture mécanique à deux étages
Matériaux disponibles	Polypropylène (PP) 316L
Garniture	Carbure/Carbure
Joints	NBR (PP)

FT_SI_A-SERIES_AP19HP_FR

SIEBEC SAS contact@siebec.com
SIEBEC Ltd sales@siebec.co.uk
SIEBEC S.L. ventas@siebec.com
SIEBEC SRL commerciale@siebec.com
SIEBEC GmbH info@siebec.de
SIEBEC LDA info.pt@siebec.com

Nous sommes là pour vous aider.
Contactez-nous !

AP19HP

DIMENSIONS

Unités : mm

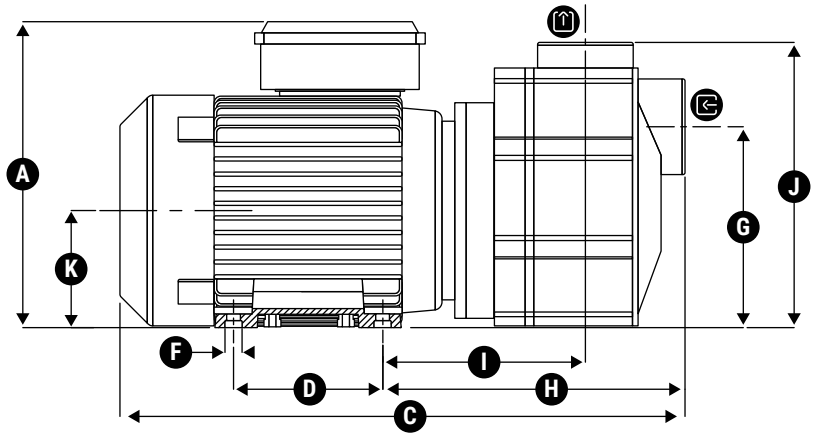

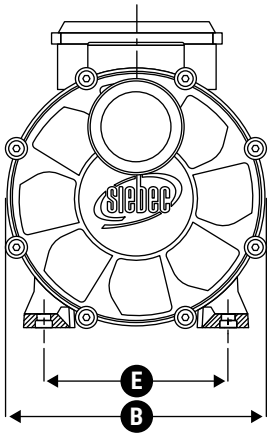

Encombrement			Fixation			Entrée / sortie					
A	B	C	D	E	F	G	H	I	J	K	L
200	190	446	100	125	Ø10 (x4)	137	254	126	188	-	-

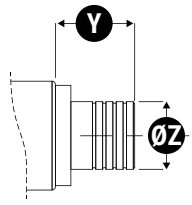

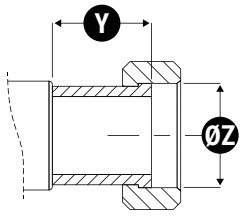

ECROU

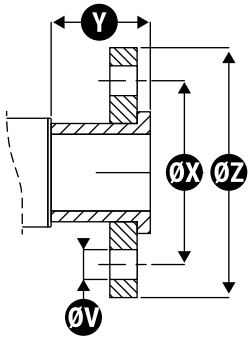

			Ecrou					
	Y	Z	Y	Z	Y	Z	X	V
Entrée	-	-	-	G2"1/4	-	-	-	-
Sortie	-	-	-	G2"	-	-	-	-

FT_SI_A-SERIES_AP19HP_FR

SIEBEC SAS
contact@siebec.com

SIEBEC Ltd
sales@siebec.co.uk

SIEBEC S.L.
ventas@siebec.com

SIEBEC SRL
commerciale@siebec.com

SIEBEC GmbH
info@siebec.de

SIEBEC LDA
info.pt@siebec.com

Nous sommes là pour vous aider.
Contactez-nous !

COURBES DES DÉBITS

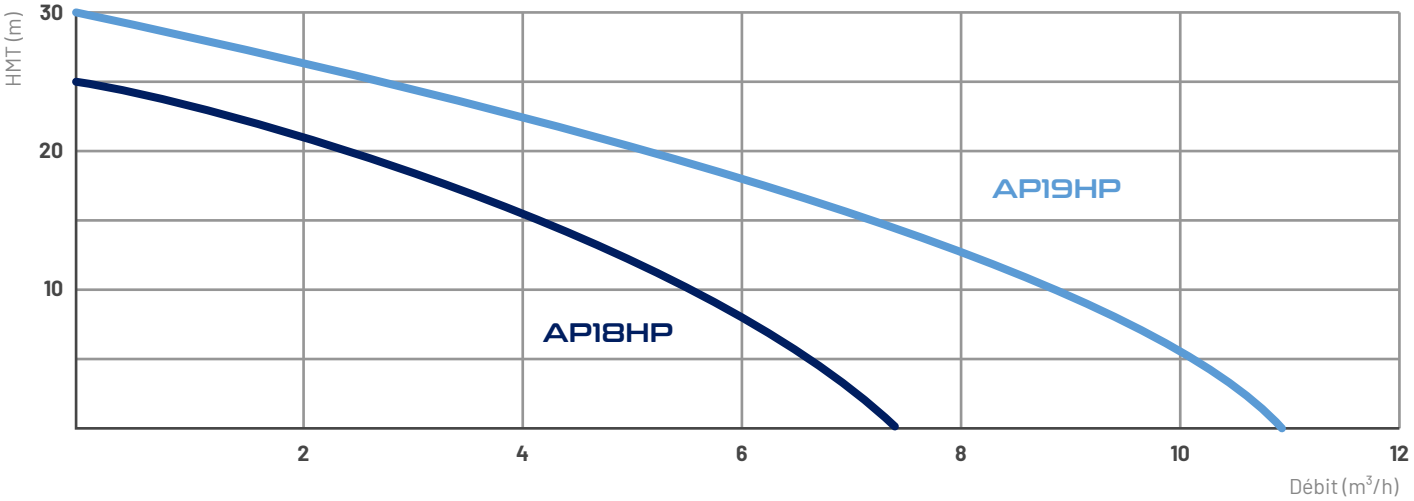

FT_SI_A-SERIES_AP19HP_FR

SIEBEC SAS
contact@siebec.com
SIEBEC Ltd
sales@siebec.co.uk
SIEBEC S.L.
ventas@siebec.com
SIEBEC SRL
commerciale@siebec.com
SIEBEC GmbH
info@siebec.de
SIEBEC LDA
info.pt@siebec.com

Nous sommes là pour vous aider.
Contactez-nous !

POMPES À GARNITURE MÉCANIQUE SIEBEC

A SERIES
MODÈLES COMPATIBLES LIQUIDES CORROSIFS

	Débit (m^3/h)	HMT (m)	Puissance (W)	Densité	Alimentation (V)
A15	4,8	9	180	< 1.2	230/400 Triphasé
A18	10	18	750	< 1.8	230/400 Triphasé
A19	14	19	1100	< 1.7	230/400 Triphasé
A27	31,5	22	2200	< 1.4	230/400 Triphasé
A30	43	22	4000	< 1.6	230/400 Triphasé
A31P	52	32	5500 (7500*)	< 1,1 (<1,5*)	230/400 Triphasé
A32P	57	41	7500	< 1	230/400 Triphasé
A33P	48	36	5500	< 1,25	230/400 Triphasé
A32	58	46,5	7500	< 1	230/400 Triphasé

*Version Haute Densité

⚠ ATTENTION
MODÈLES NON-COMPATIBLES LIQUIDES CORROSIFS

	Débit (m^3/h)	HMT (m)	Puissance (W)	Viscosité	Alimentation (V)
AP18	10	16	550	15 cSt	230 Monophasé ou 230/400 Triphasé
AP19	12.5	17,5	1100	15 cSt	230 Monophasé ou 230/400 Triphasé
AP18HP	7,5	24	1100 (de 1 cSt à 45 cSt)	45 cSt	230 Monophasé ou 230/400 Triphasé
AP19HP	10	30	1100 pour de l'eau 1500 pour de l'huile jusqu'à 45 cSt	45 cSt	230 Monophasé ou 230/400 Triphasé

FT_SI_A-SERIES_AP19HP_FR

SIEBEC SAS contact@siebec.com
SIEBEC Ltd sales@siebec.co.uk
SIEBEC S.L. ventas@siebec.com
SIEBEC SRL commerciale@siebec.com
SIEBEC GmbH info@siebec.de
SIEBEC LDA info.pt@siebec.com

Nous sommes là pour vous aider.
Contactez-nous !