POMPE A TENUTA MECCANICA

AP18HP

Portata
7.5 m³/h

AMT
24 m

Potenza
1100 W

Pompa a tenuta meccanica orizzontale per il trasferimento di fluidi non corrosivi

ATTENZIONE
LIQUIDI CORROSIVI VIETATI

APPLICAZIONI

Fluidi viscosi

Fluidi densi

Trasferimento di bagni

Circulación en resina de intercambio iónico/ carbón activado

VANTAGGI

Succhieruola di protezione

Auto-riempimento

Resa eccellente

Pompa economica

Pompaggio di fluidi viscosi fino a 45 cSt.

Ascensore di scarico fino a 24 metri di altezza

RACCORDI

Dadi

SPECIFICHE

Prestazioni idrauliche	
Portata massima (m³/h)	7.5
Altezza manometrica massima (m)	24
Temperatura massima (°C)	75
Densità	45 cSt

Motore	
Standard	IE3
Alimentazione (V)	230 Monofase o 230/400 Trifase
Potenza (W)	1100
Frequenza (Hz)	50 - 60
Velocità di rotazione (rpm)	3000 - 3600

Design	
Tecnologia	Tenuta meccanica due stadi
Materiali disponibili	Polipropilene (PP) 316L
Sigilli	Carburo/Carburo
Guarnizioni	NBR (PP)

FT_SI_A-SERIES_AP18HP_IT

SIEBEC SAS contact@siebec.com
SIEBEC Ltd sales@siebec.co.uk
SIEBEC S.L. ventas@siebec.com
SIEBEC SRL commerciale@siebec.com
SIEBEC GmbH info@siebec.de
SIEBEC LDA info.pt@siebec.com

Siamo qui per aiutarvi.
Contattateci !

AP18HP

DIMENSIONI

Unità : mm

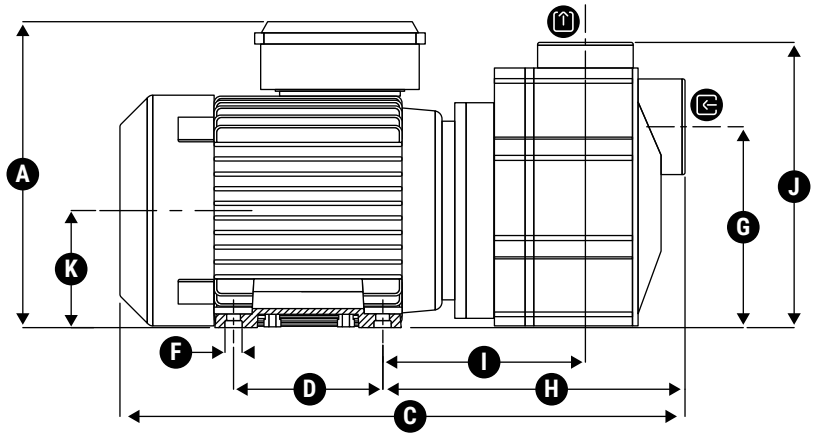

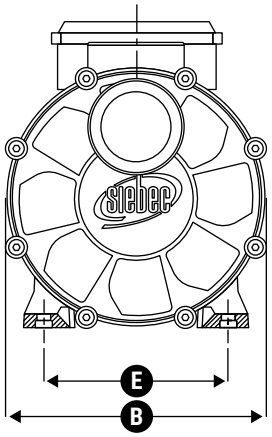

Dimensioni di massima			Fissazione			ingresso / uscita					
A	B	C	D	E	F	G	H	I	J	K	L
200	190	446	100	125	Ø9 (x4)	137	254	126	188	-	-

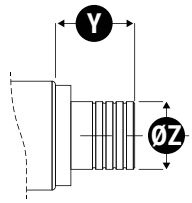

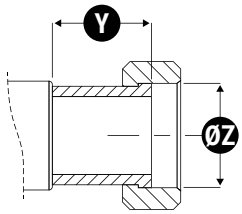

DADI

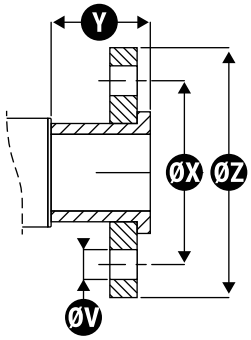

			Dadi					
	Y	Z	Y	Z	Y	Z	X	V
Entrée	-	-	-	G2"1/4	-	-	-	-
Sortie	-	-	-	G2"	-	-	-	-

FT_SI_A-SERIES_AP18HP_IT

SIEBEC SAS
contact@siebec.com

SIEBEC Ltd
sales@siebec.co.uk

SIEBEC S.L.
ventas@siebec.com

SIEBEC SRL
commerciale@siebec.com

SIEBEC GmbH
info@siebec.de

SIEBEC LDA
info.pt@siebec.com

Siamo qui per aiutarvi.
Contattateci !

CURVA DI FLUSSO

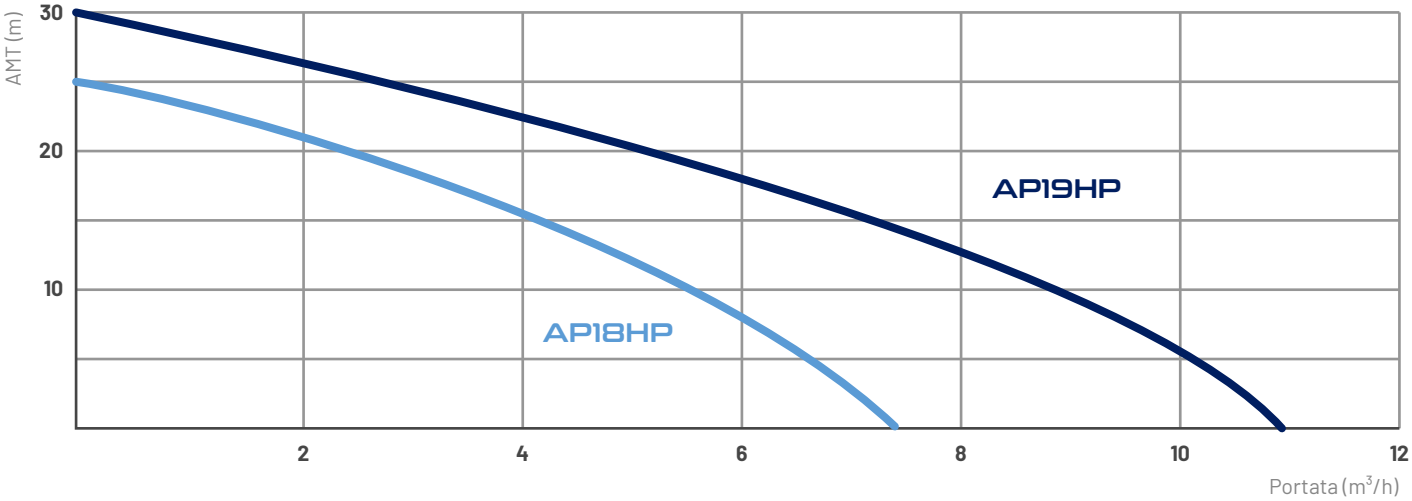

FT_SI_A-SERIES_AP18HP_IT

SIEBEC SAS
contact@siebec.com
SIEBEC Ltd
sales@siebec.co.uk
SIEBEC S.L.
ventas@siebec.com
SIEBEC SRL
commerciale@siebec.com
SIEBEC GmbH
info@siebec.de
SIEBEC LDA
info.pt@siebec.com

Siamo qui per aiutarvi.
Contattateci !

SIEBEC POMPE A TENUTA MECCANICA

A SERIES
MODELLI COMPATIBILI CON LIQUIDI CORROSIVI

	Portata (m^3/h)	AMT (m)	Potenza (W)	Densità	Alimentazione (V)
A15	4,8	9	180	< 1.2	230/400 Trifase
A18	10	18	750	< 1.8	230/400 Trifase
A19	14	19	1100	< 1.7	230/400 Trifase
A27	31,5	22	2200	< 1.4	230/400 Trifase
A30	43	22	4000	< 1.6	230/400 Trifase
A31P	52	32	5500 (7500*)	< 1,1 (<1,5*)	230/400 Trifase
A32P	57	41	7500	< 1	230/400 Trifase
A33P	48	36	5500	< 1,25	230/400 Trifase
A32	58	46,5	7500	< 1	230/400 Trifase

*Versione ad alta densità

⚠ ATTENZIONE
MODELLI NON COMPATIBILI CON LIQUIDI CORROSIVI

	Portata (m^3/h)	AMT (m)	Potenza (W)	Viscosità	Alimentazione (V)
AP18	10	16	550	15 cSt	230 Monofase o 230/400 Trifase
AP19	12.5	17,5	1100	15 cSt	230 Monofase o 230/400 Trifase
AP18HP	7,5	24	1100 (de 1 cSt à 45 cSt)	45 cSt	230 Monofase o 230/400 Trifase
AP19HP	10	30	1100 pour de l'eau 1500 pour de l'huile jusqu'à 45 cSt	45 cSt	230 Monofase o 230/400 Trifase

FT_SI_A-SERIES_AP18HP_IT

SIEBEC SAS contact@siebec.com
SIEBEC Ltd sales@siebec.co.uk
SIEBEC S.L. ventas@siebec.com
SIEBEC SRL commerciale@siebec.com
SIEBEC GmbH info@siebec.de
SIEBEC LDA info.pt@siebec.com

Siamo qui per aiutarvi.
Contattateci !