M35-50

POMPE A TRASCINAMENTO MAGNETICO

Punti di forza

- Polipropilene o PVDF: ottima resistenza ad acidi e basi
- Turbina centrifuga chiusa con diffusore: ottima efficienza
- Trascinamento magnetico: assenza di tenute meccaniche, nessun rischio di perdite
- Albero della girante in ceramica/ceramica o ceramica/graffite con arresto in ceramica/rulon: eccellente durabilità (proibita la marcia a secco)
- Autoadescante: fino a 2 m di altezza di aspirazione
- Raccordi: porta gomma standard
- Opzionale: bocchettoni filettati o flange

Caratteristiche tecniche

		M35	M50
Tipo di pompa		Trascinamento magnetico	
Rivestimento		Ceramica / ceramica o graffite / ceramica	
Motore elettrico		Integrato	
Alimentazione motore - V		230 monofase o 230 / 400 trifase	
Frequenza - Hz		50 o 60	
Velocità di rotazione - rpm		2 900	
Potenza motore - kW		0,18	
Portata max - m³/h		3,5	5
Altezza max - mCA		10	10
Temperatura max - °C	**PP**	80	80
	PVDF	110	110
Densità		<1,4	<1,2
Guarnizioni	**PP**	EPDM - FPM - PTFE	EPDM - FPM - PTFE
	PVDF	FPM - PTFE	FPM - PTFE

Dimensioni

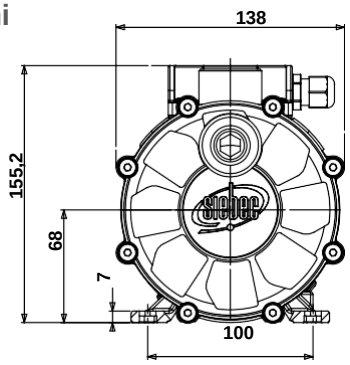

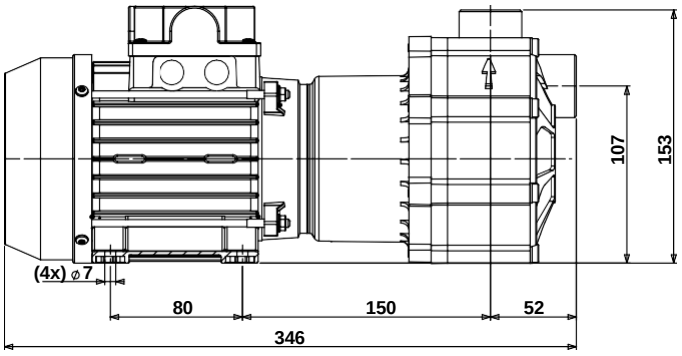

Raccordi

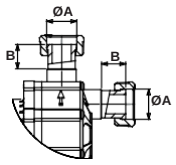

1 Bocchettoni filettati

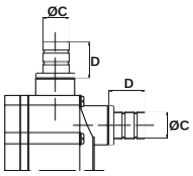

2 Portagomma

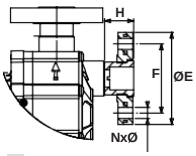

3 Flange

		Entrata	Uscita
1	ØA-B	M35: 1"1/4 - DN20 - 31,5 M50: 1"1/2 (DN25) - 31,5	M35: 1"1/4 - DN20 - 31,5 M50: 1"1/2 (DN25) - 31,5
2	ØC - D	M35: Ø20 - 65 M50: Ø25 - 55	M35: Ø20 - 65 M50: Ø25 - 55
3	ØE - ØF - NxØG -H	M35: Ø100 - Ø75 - 4X Ø12 - 31,5 M50: Ø115 - Ø85 - 4X Ø14 - 31,5	M35: Ø100 - Ø75 - 4X Ø12 - 31,5 M50: Ø115 - Ø85 - 4X Ø14 - 31,5

M35-50

POMPE A TRASCINAMENTO MAGNETICO

Prestazioni

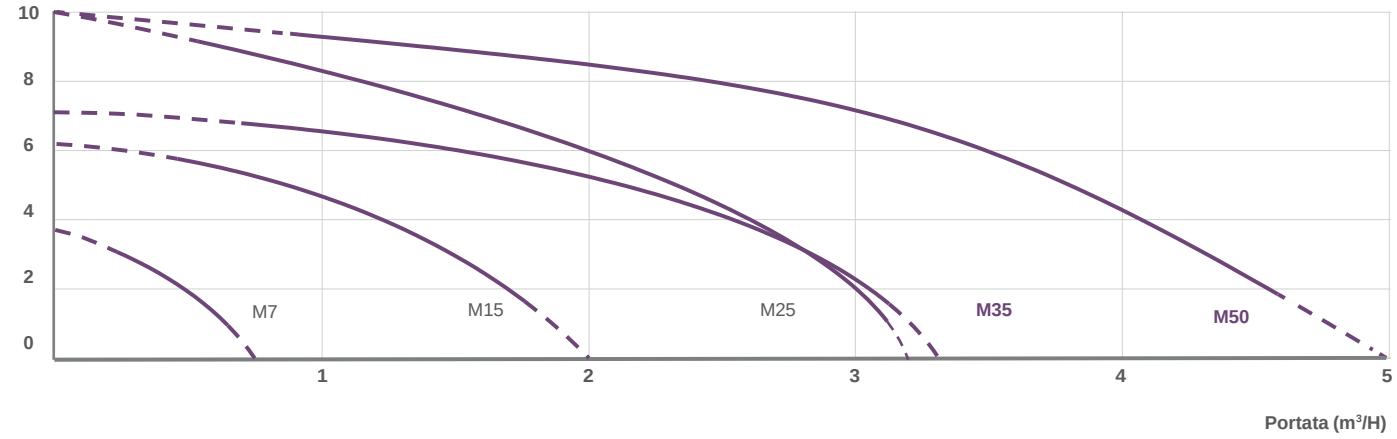

Grafico NPSH

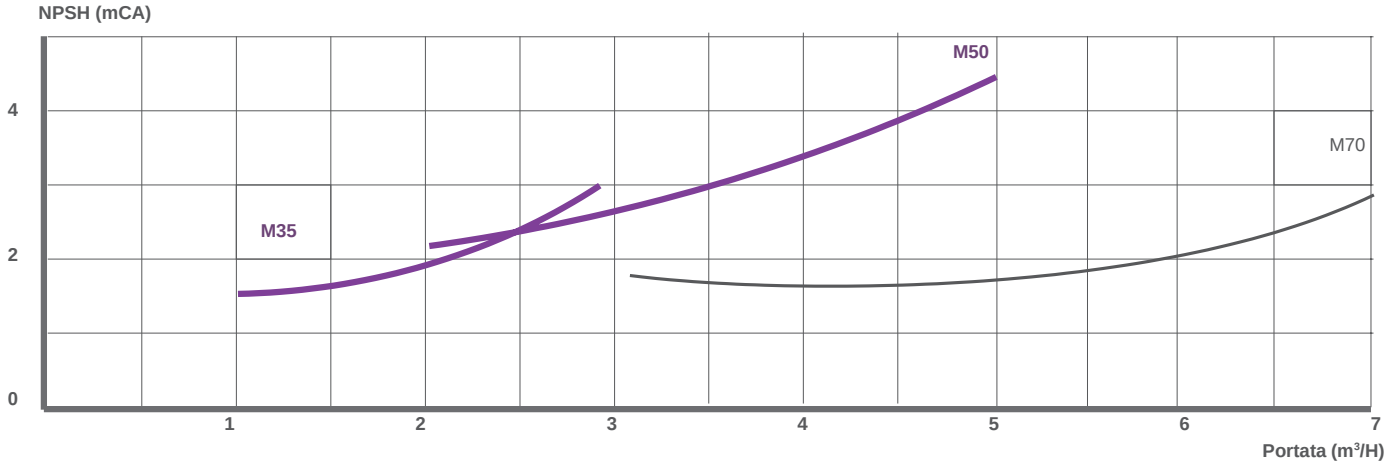

Grafico di efficienza

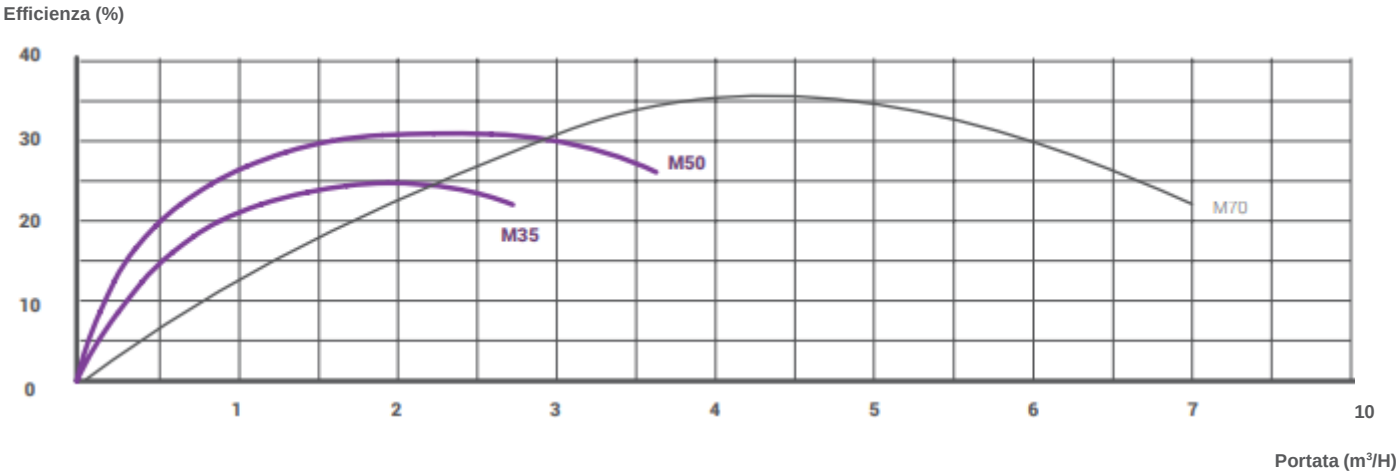

SIEBEC ITALIA - Str. Torino, 43 | 10043 Orbassano (TO), ITALIA https://www.siebec.com
commerciale@siebec.com | +39 327 31 86 181 | tel. +39 011 699 58 90