AP18HP
AP19HP

POMPE A TENUTA MECCANICA A DUE STADI

La gamma AP18/19 è stata concepita e sviluppata per delle applicazioni a bassa portata e alta pressione. Il dispositivo di autoadescamento integrato associato al doppio piano delle turbine la rende una pompa ideale per varie applicazioni industriali:

- Circolazione in resine a scambio ionico / carboni attivi
- Pompaggio di liquidi viscosi fino a 45 cSt.
- Sollevamento di effluenti fino a 30 metri di altezza

Punti di forza

- Pompa economica in polipropilene e in 316L
- Turbina centrifuga chiusa con diffusore: ottima efficienza, anche per liquidi ad alta viscosità
- Tenuta meccanica carburo/carburo: molto resistente all'usura
- Filtro interno integrato alla voluta
- Autoadescante: fino a 2m di altezza
- Guarnizioni: NBR (altri materiali disponibili su richiesta)
- Motori : trifase o monofase
- Raccordi: bocchettone standard
- Opzionali: porta gomma e flangia disponibili su richiesta

Caratteristiche tecniche	AP18HP	AP19HP
Tenuta meccanica	Carburo/carburo (graffite/ceramica disponibile su richiesta)	
Motore elettrico	IE3	
Alimentazione motore - V	230 monofase o 230 / 400 trifase	
Frequenza - Hz	50 (60 disponibile su richiesta)	
Velocità di rotazione - rpm	3 000	
Potenza motore - kW	1,1kW (de 1 cSt à 45 cSt)	1,1kW pour de l'eau 1,5kW pour de l'huile jusqu'à 45 cSt
Portata massima - m^3/h (acqua a 20°C)	7,5	10
Altezza massima - mCA (acqua a 20°C)	24	30
Temperatura max - °C	75	75

Dimensions

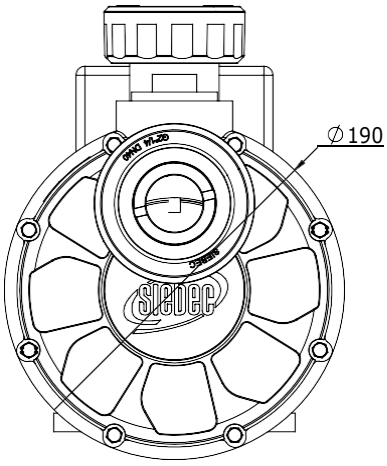

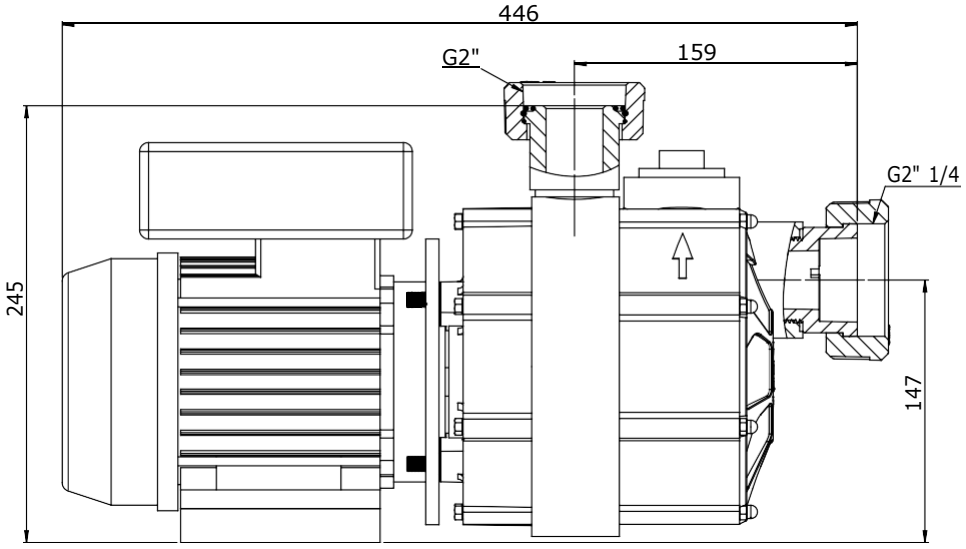

AP18HP
AP19HP

POMPE A TENUTA MECCANICA A DUE STADI

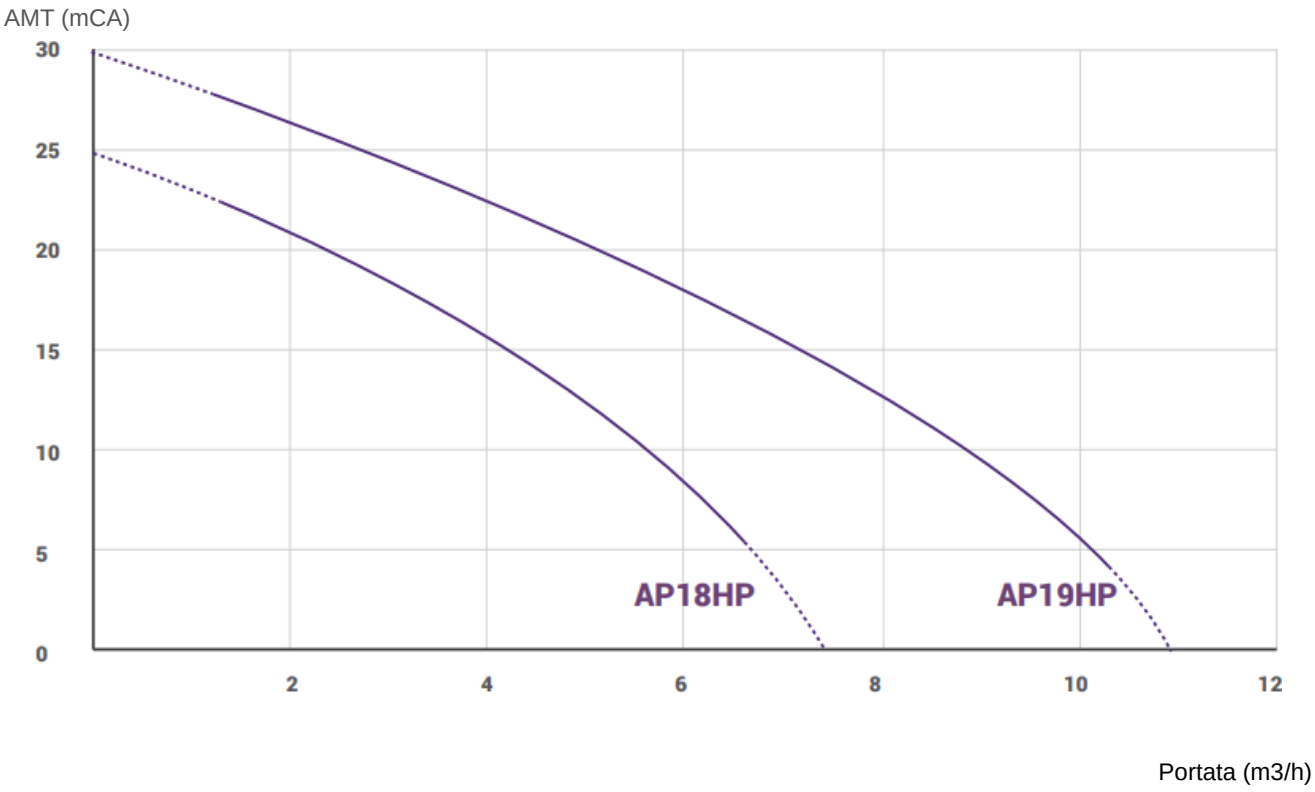

SIEBEC ITALIA SRL- Str. Torino, 43 | 10043 Orbassano (TO), ITALIA https://www.siebec.com
commerciale@siebec.com | +39 327 31 86 181 | tel. +39 011 699 58 90