A31P - 33P

POMPE A TENUTA MECCANICA

Punti di forza

A31P - A32P - A33P **A32**

- Polipropilene (A31P - A32P- A33P) o ghisa ebanitata (A32): ottima resistenza ad acidi e basi
- Motore elettrico IE3 integrato: buona resa, dimensioni ridotte
- Turbina centrifuga chiusa con diffusore
- Tenuta meccanica carburo/carburo: molto resistente all'usura
- Raccordi: bocchettoni filettati, flange

Caratteristiche tecniche

		A31 P	A32 P	A33 P	A32
Tenuta meccanica		Carburo / carburo (altre su richiesta)			
Motore elettrico		IE3			
Alimentazione motore - V		230 / 400 trifase			
Frequenza - Hz		50 / 60			
Velocità di rotazione - tr/min		2 900			
Potenza motore - kW		5,5 - 7,5 trifase	7,5 trifase	5,5 trifase	7,5 trifase
Portata massima - m^3/h		52	57	48	58
Altezza massima - mCE		32	41	36	46.5
Temperatura max - °C	**PP**	80	80	80	Fonte ebonité : 80
	PVDF	*non disponibile*	*non disponibile*	*non disponibile*	*non disponibile*
Densità		≤ 1,1 - 1,5	≤ 1	≤ 1,25	≤ 1
Guarnizioni	**PP**	EPDM - FPM	EPDM - FPM	EPDM - FPM	EPDM - FPM
	PVDF	*non disponibile*	*non disponibile*	*non disponibile*	*non disponibile*

Dimensioni

Flange

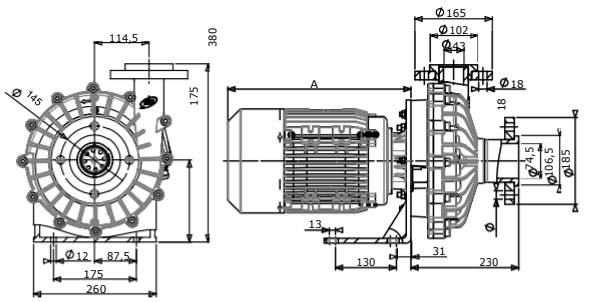

Bocchettoni filettati

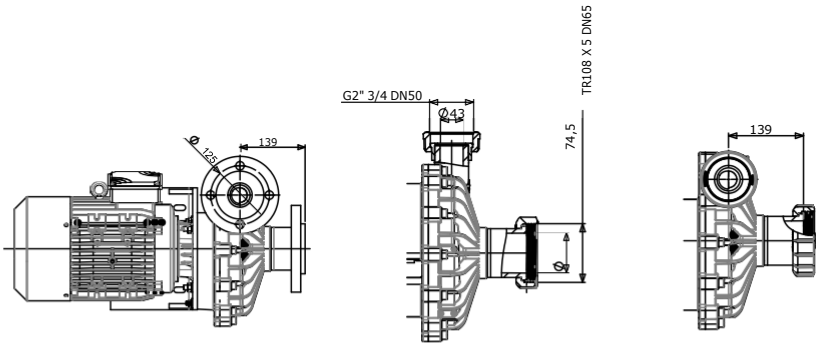

LATO	A31P	A33P	A32P	A32
A	369		390	

Dimensions A32

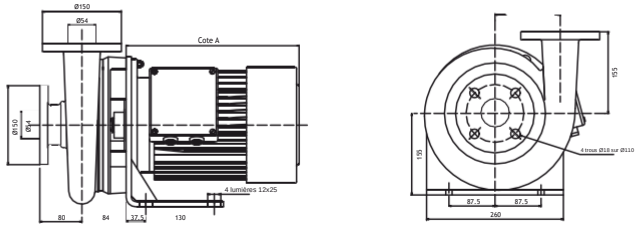

Grafico delle prestazioni

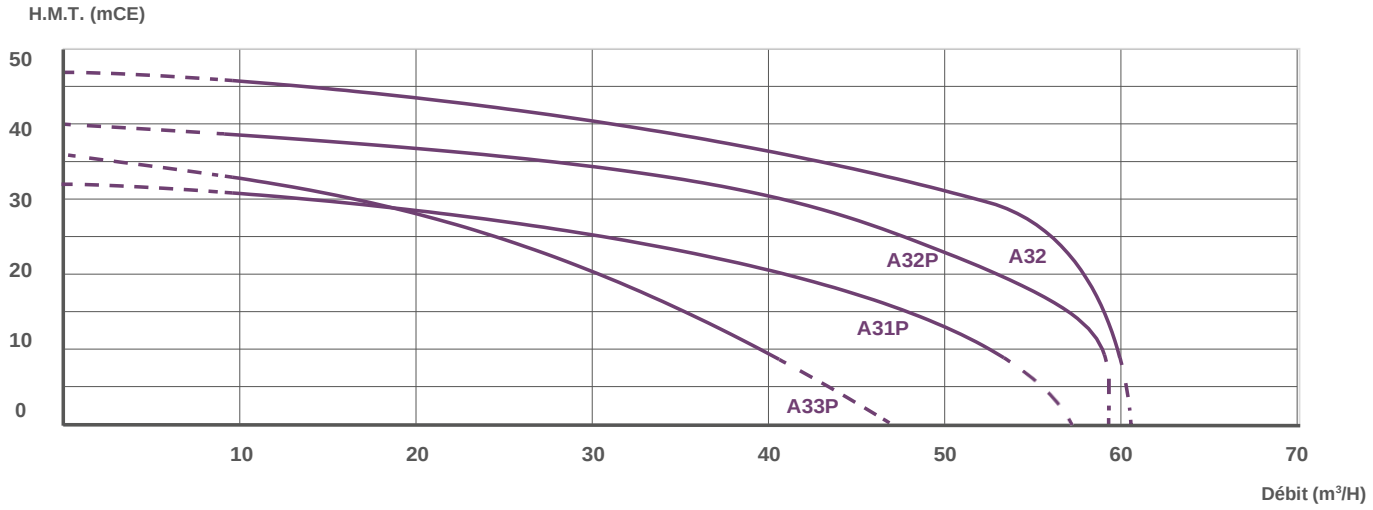

Grafico NPSH

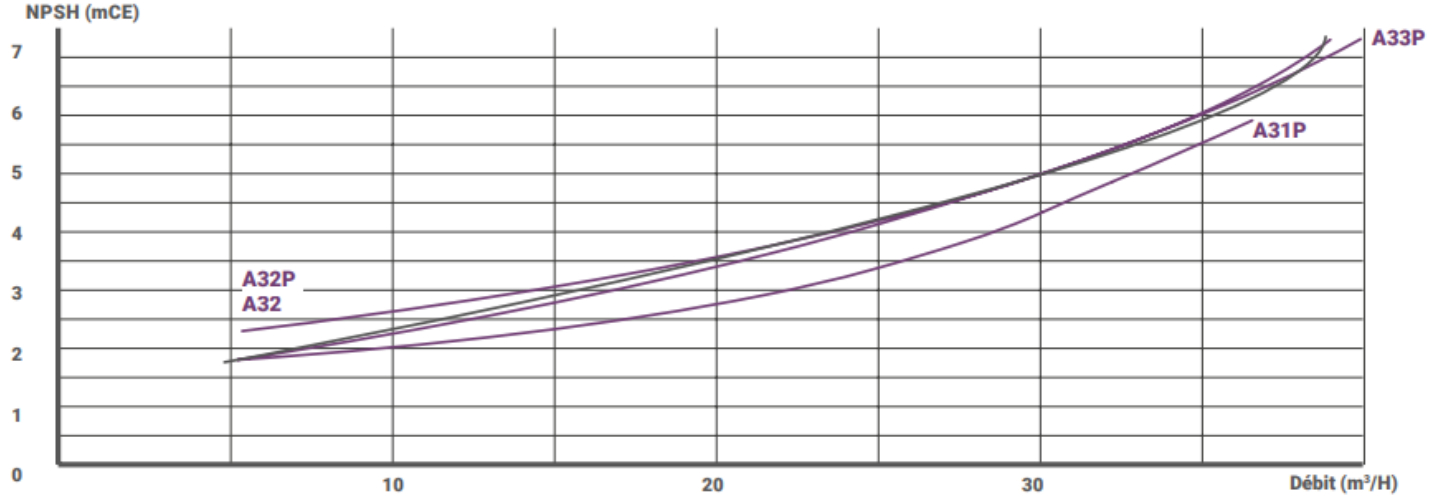

Grafico di efficienza

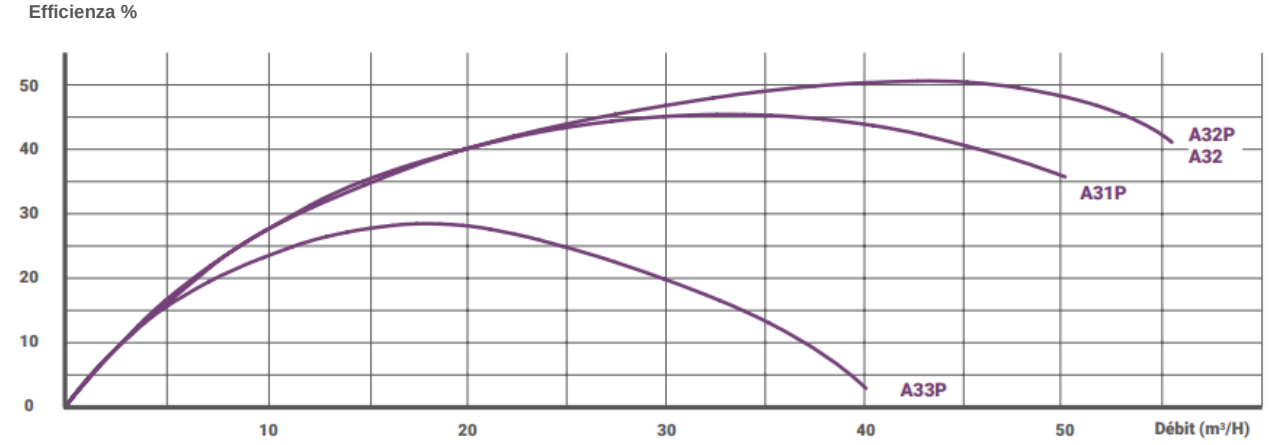

SIEBEC ITALIA SRL - Str. Torino, 43 | 10043 Orbassano (TO), ITALIA https://www.siebec.com
commerciale@siebec.com | +39 327 31 86 181 | tel. +39 011 699 58 90