A15

POMPE A TENUTA MECCANICA

Punti di forza

- Polipropilene: eccellente resistenza agli acidi e alle basi
- Turbina centrifuga chiusa con diffusore: buon rendimento
- Tenuta meccanica carburo/carburo: molto resistente all'usura
- Autoadescante: fino a 2 m di aspirazione
- Motore elettrico integrato
- Raccordi: portagomma standard
- Opzione : bocchettoni, flange

Caratteristiche tecniche

Tenuta meccanica		Carburo /carburo (altre su richiesta)
Motore elettrico		IE 3
Alimentazione motore - V		230 / 400 trifase
Frequenza - Hz		50 / 60
Velocità di rotazione - rpm		3 000
Potenza motore - kW		0,18
Portata massima - m³/h		4,8
Altezza massima - mWC		9
Temperatura max - °C	**PP**	80
	PVDF	Non disponibile
Densità		<1,2
Guarnizioni	**PP**	EPDM – FPM - PTFE
	PVDF	Non disponibile

Dimensioni

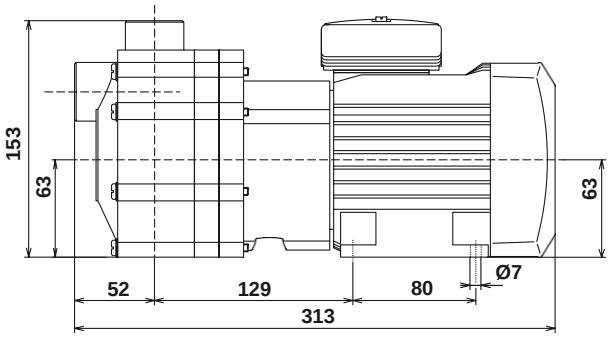

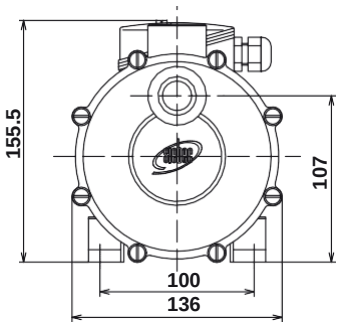

Raccords

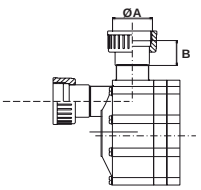

1 Bocchettoni filettati

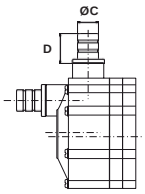

2 Portagomma

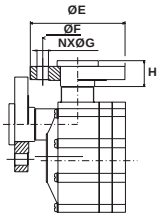

3 Flange

		Entrata	Uscita
1	ØA-B	G1'' ½ - DN25 - 31.5	G1'' ½ - DN25 - 31.5
2	ØC - D	Ø 25 - 35	Ø 25 - 35
3	ØE - ØF - NxØG - H	Ø115 - Ø185 - 4X14 - 31.5	Ø115 - Ø185 - 4X14 - 31.5

A15

POMPE A TENUTA MECCANICA

Prestazioni

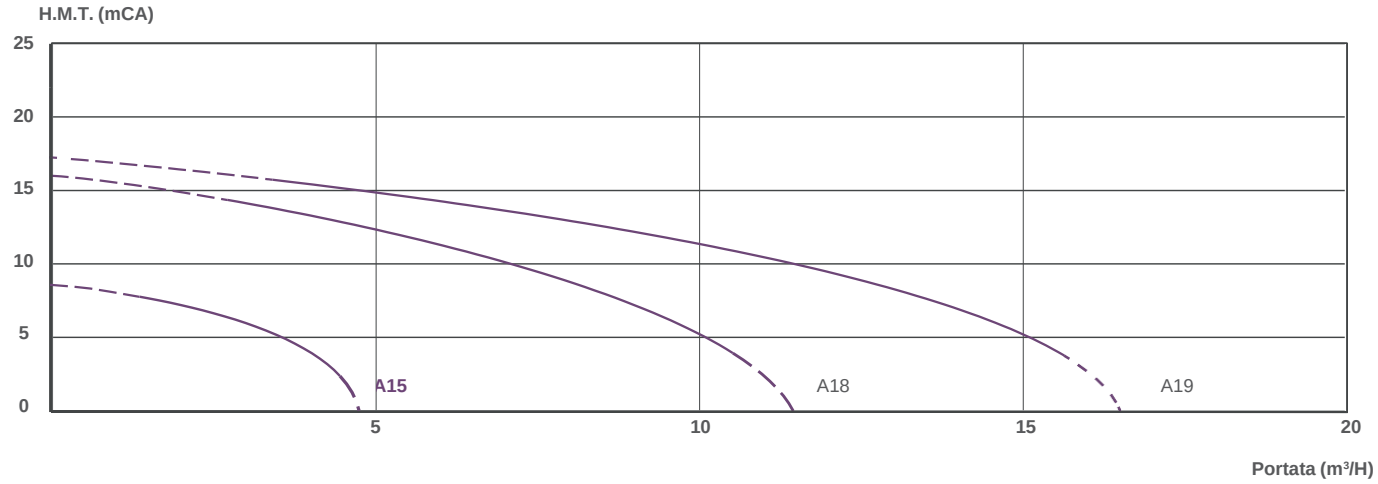

Courbes NPSH

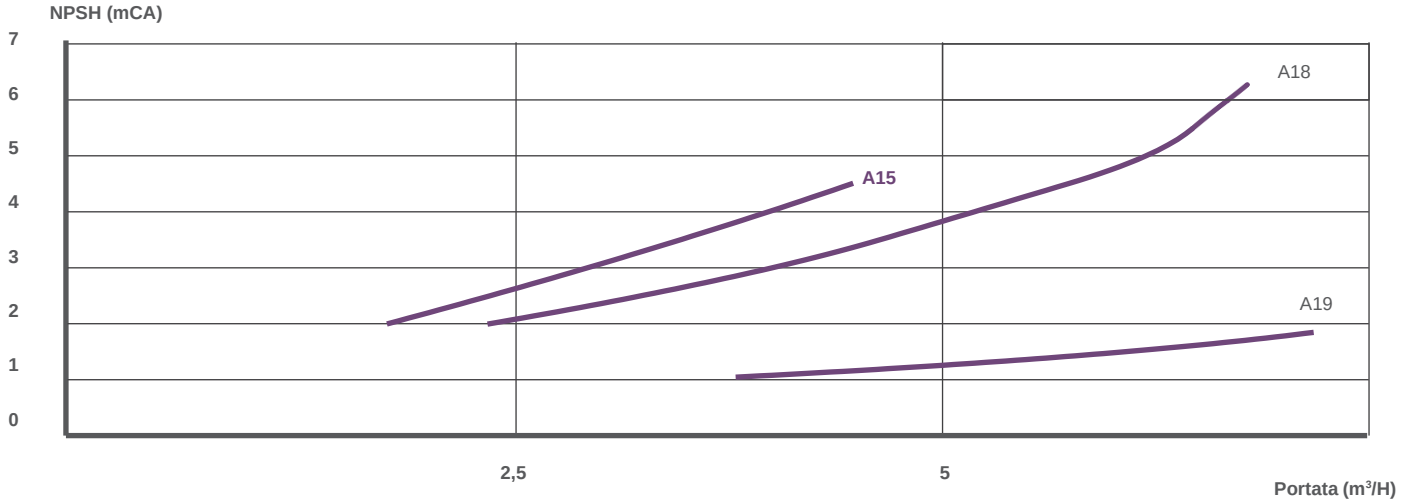

Grafico di efficienza

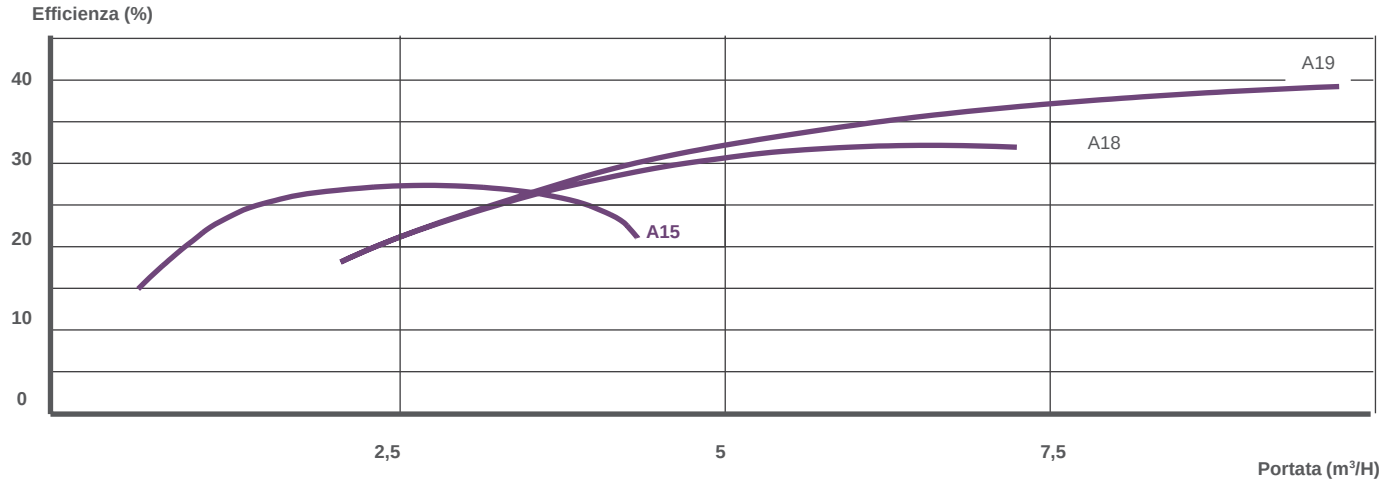

SIEBEC ITALIA - Str. Torino, 43 | 10043 Orbassano (TO), ITALIA https://www.siebec.com
commerciale@siebec.com | +39 327 31 86 181 | tel. +39 011 699 58 90