# F-INOX

FILTRE À CARTOUCHES

FR Fiche technique

## Filtre 6 cartouches FILTECH™ à boulons basculants

### Description

Le modèle F-INOX est un corps de filtre à cartouche grande dimension destiné au secteur industriel.

Sa conception moulée intègre une fermeture par boulons basculants et des raccords à brides DN150 PN16.

Le couvercle est équipé d'un raccord 1/2" BSP pour le montage d'un robinet d'évent ou d'un manomètre et d'un raccord 1" pour le montage de la vanne de vidange.

La surface est électropolie afin de faciliter le nettoyage et la tenue à la corrosion. Le corps de filtre accepte des cartouches FILTECH™ 30" qui permettent de réduire les coûts de filtration et d'intervention.

La très grande surface filtrante des cartouches FILTECH™ procurent des pertes de charges minimales et d'excellentes capacités de rétention.

### Caractéristiques & avantages

• Fermeture rapide par boulons basculants (BB) pour une meilleure tenue à la pression.

• Matériau : acier inoxydable 316L

• Hauteur : 30"

• La cartouche filtrante plissée FILTECH™ possède une très grande surface filtrante (7,5m$^2$/cartouche 30"). Voir fiche FILTECH™.

• Intervention de maintenance simplifiée grâce à la technologie FILTECH™.

• Réduction des coûts de filtration et d'intervention.

• Débit de filtration entre 100 et 250 m$^3$/h

• Joint de couvercle :

  • EPDM

  • FPM

• Options disponibles sur demande :

  • Manomètre, vanne de vidange et vanne d'évent en 316L (Ref : SI16443)

  • Possibilité de monter 42 cartouches standards de type QUALITERM™ ou QUALIBOB™.

• Autres embouts et conceptions disponibles sur demande.

**Débits typiques :** Pour F-INOX 30", Entrée /Sortie 6" (DN150)

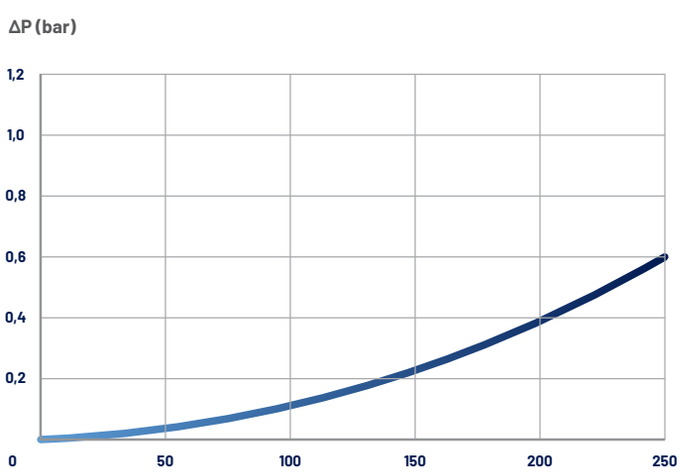


Perte de charge initiale typique, eau à 20°C viscosité 1 cP

Débit (m$^3$/h)

### Conditions de service

**Conditions d'utilisation selon 2014/68/EU**

| Groupe de fluide | État | Température | Pression d'utilisation maximale |
|---|---|---|---|
| Fluide non dangereux | Liquide | -20 à 75 °C | 7 bars |

# F-INOX

FILTRE À CARTOUCHES

## RÉFÉRENCE DE COMMANDE

*Exemple :*

| F-INOX | - | A | - | B | - | C | - | D |
|---|---|---|---|---|---|---|---|---|
| | | 30 | | B150 | | 316 | | E |

### A / Tailles du corps de filtre

| Code | Hauteur |
|---|---|
| **20** | 20″ |
| **30** | 30″ |

### B / Entrée/Sortie

| Code | Type |
|---|---|
| **B150** | Bride DN 150 |

### C / Matériau

| Code | Matériau |
|---|---|
| **316** | Inox 316L |

### D / Joints

| Code | Matériau |
|---|---|
| **E** | EPDM |
| **V** | FPM |

## DIMENSIONS (mm)

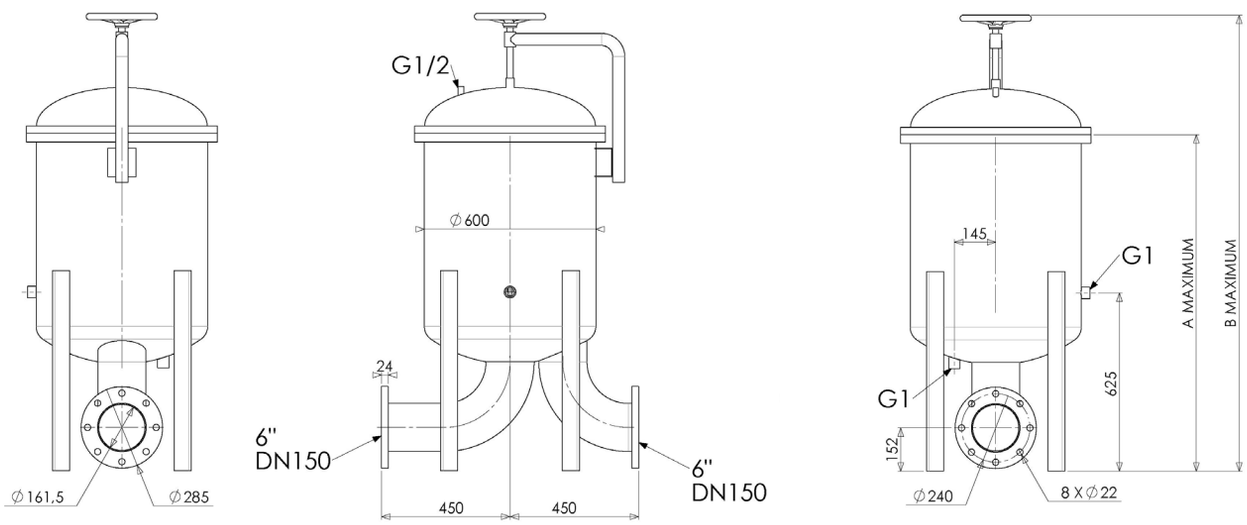


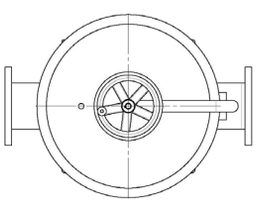

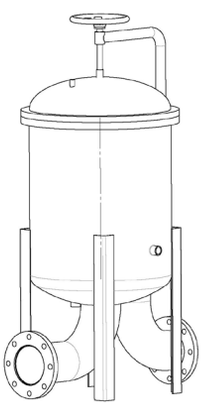

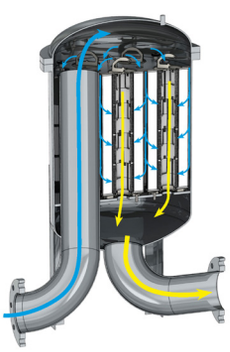

| Hauteurs de la cartouche | A | B | |
|---|---|---|---|
| **20″** | 1120 | 1538 | 249 L |
| **30″** | 1430 | 1849 | 318 L |


SIEBEC SAS
contact@siebec.com

SIEBEC Ltd
sales@siebec.co.uk

SIEBEC S.L.
ventas@siebec.com

SIEBEC SRL
commerciale@siebec.com

SIEBEC GmbH
info@siebec.de

SIEBEC LDA
info.pt@siebec.com


Nous sommes là pour vous aider.
**Contactez-nous !**