ENSEMBLE POMPE/FILTRE

P50 / P50E

FR Fiche technique

Points forts

- Polypropylène : excellente résistance aux acides et bases
- Cuve Monobloc injectée : pas de joint d'étanchéité
- Pied latéraux protégeant la pompe des éclaboussures
- Poignées ergonomiques
- Large gamme de médias interchangeables
- Entièrement modulable

Caractéristiques techniques

Matériaux	PP
Joints	EPDM - FPM
Température max	80°C
Finesse de filtration	0,2 -> 100 µm
Pompes	A19 - M140 - M200 - M250
Débits	16 -> 25 m³/h
Raccords	Filetage - écrous - cannelés - brides
Cuve d'enduisage	100L
Options	Conteneur OILTECH : charge de microfibres PP, Filtration sur poche : BAGTECH

Médias filtrants

1

Cartouche plissée L-TECH

4 L-TECH 20"(20m²)

2

Cartouches extrudées

36 x 20"

3

Plateaux

27 -> 54 Ø456 mm (3,9 m² -> 7,8 m²)

4

Charbon actif

4 x 11,6L

5

Poches

2x 4 taille 10

Courbes de débit

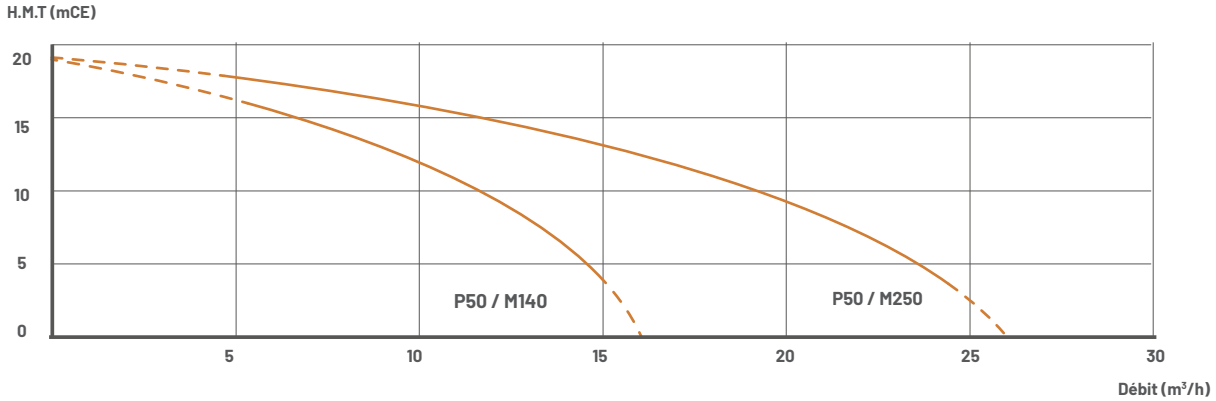

P50 / P50E

Encombrement P50 / P50E

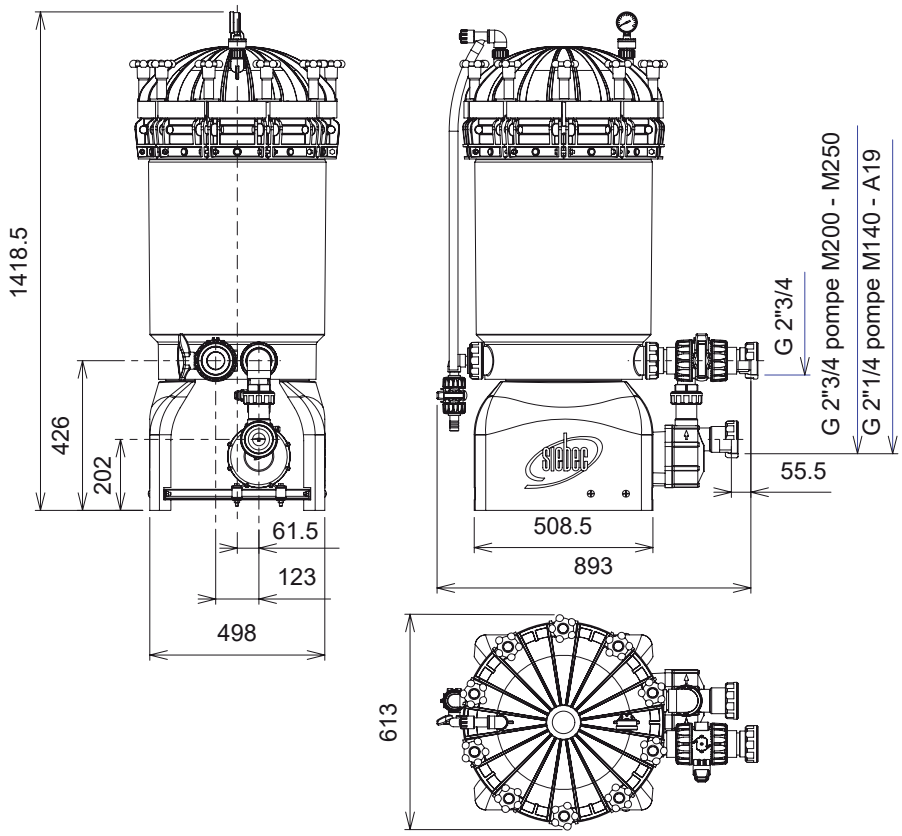

Encombrement avec cuve de dissolution

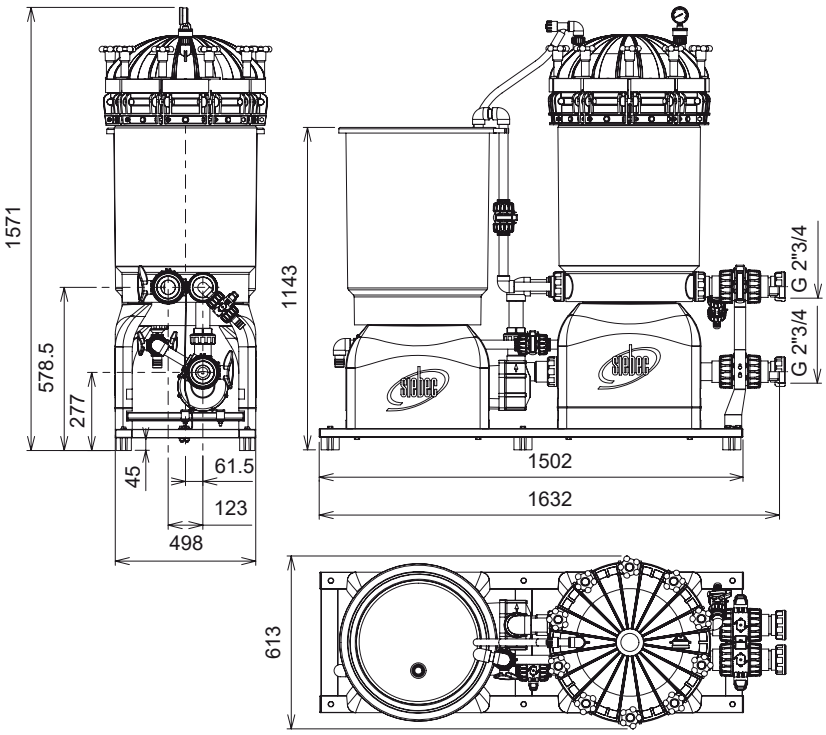

Options disponibles :

- Capteur de pression
- Systeme de vidange cuve de filtre dans cuve enduisage
- Consultez nous pour toute demande spécifique

SIEBEC SAS
contact@siebec.com

SIEBEC Ltd
sales@siebec.co.uk

SIEBEC S.L.
ventas@siebec.com

SIEBEC SRL
commerciale@siebec.com

SIEBEC GmbH
info@siebec.de

SIEBEC LDA
info.pt@siebec.com

Nous sommes là pour vous aider.
Contactez-nous !